Ergovent by airleben LINEO

Rahmenloser verputzbarer Schlitzauslass

Beschreibung

Der Diffusor Ergovent by airleben lässt sich unkompliziert in jede Gipsdecke einbauen und wird übergangslos verspachtelt und gestrichen.
Er ist für die Montage in der Decke konzipiert.

Vorteile

- geeignet für Zu- oder Abluft
- verschwindet übergangslos im Deckendesign
- Durch das aerodynamische Design strömt die Luft nicht an der Decke entlang und es kommt nicht zu unschönen Ablagerungen

Ausführung

- SINGLE 500: Nennweite 75 mm
- PROFILE 600: Nennweite 75 mm
- PROFILE 600 VERTICAL: Nennweite 75 mm
- Material: Gips
- Farbe: grau, kann nach der Montage in jeder beliebigen Deckenfarbe gestrichen werden

Ausprägungscode

AL/ERGOVENT/LINEO/SG/500/75

- Typ
- Ausführung
- Größe

Ergovent by airleben	
Ausführung	
LINEO/	Schlitzauslass
SG	SINGLE
PR	PROFILE
PR-V	PROFILE VERTICAL
Nennweite [mm]	
75	

airleben Gruppe

Telefon: +49 (0) 341 234602-0 I E-Mail: info@airleben.de

Abmessungen

LINEO SINGLE 500

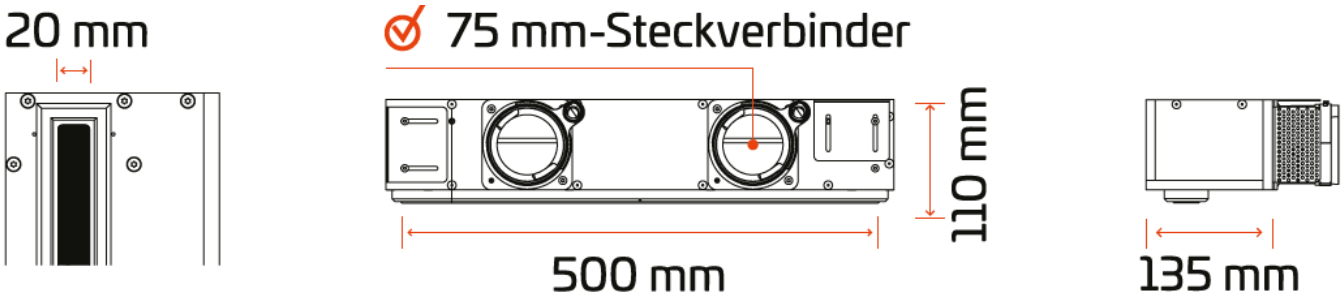

LINEO PROFILE 600

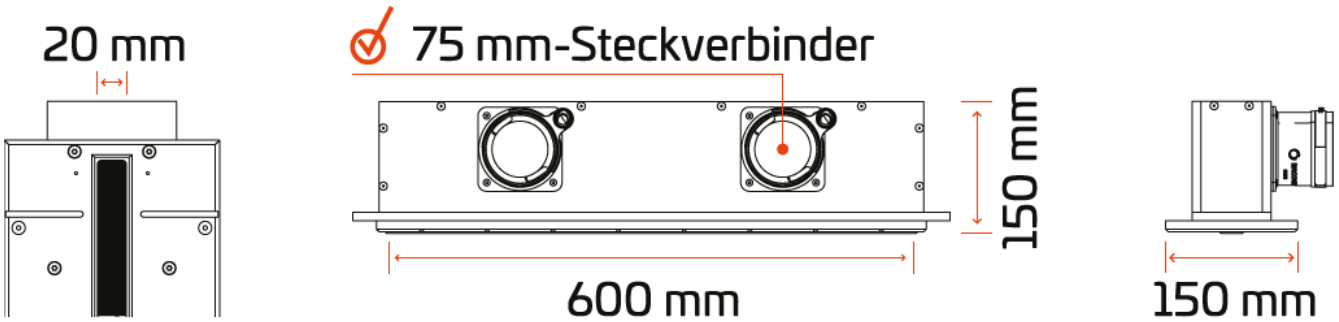

LINEO PROFILE VERTICAL

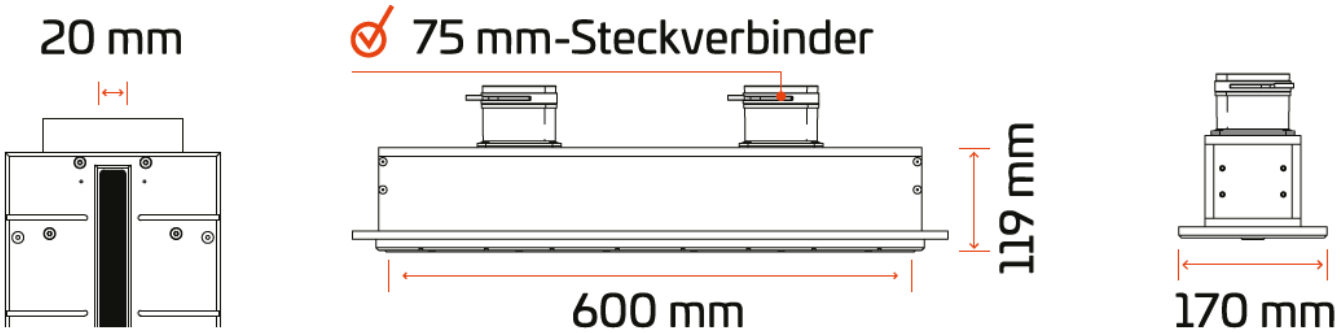

airleben Gruppe

Telefon: +49 (0) 341 234602-0 I E-Mail: info@airleben.de

Technische Parameter

LINEO SINGLE 500

LINEO 500, 20 mm Schlitz (Zuluft)

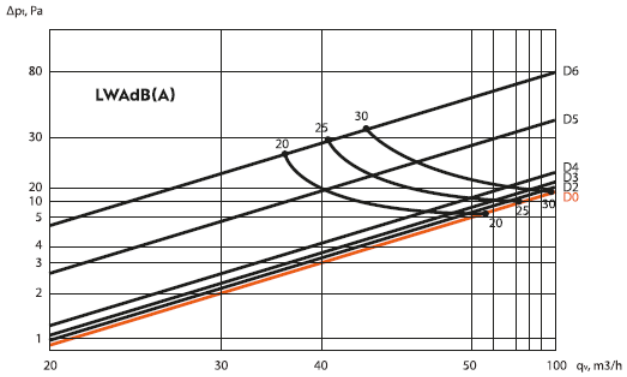

LINEO 500, 20 mm Schlitz (Abluft)

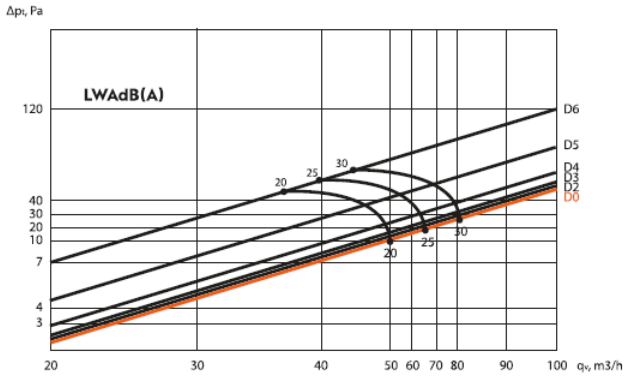

LINEO PROFILE 600

LINEO 600, 20 mm Schlitz (Zuluft)

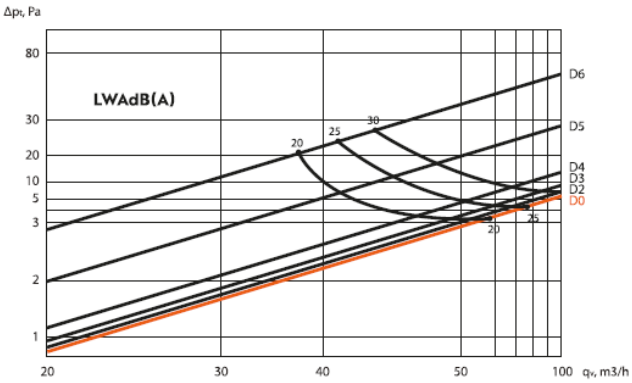

LINEO 600, 20 mm Schlitz (Abluft)

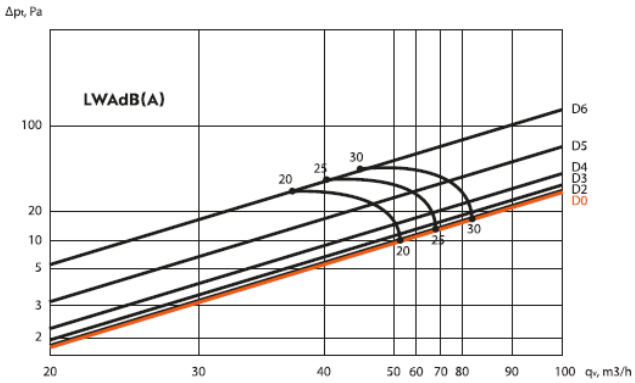

Telefon: +49 (0) 341 234602-0 I E-Mail: info@airleben.de