Abluftventil

DVS/A/.../DESIGN-E

Beschreibung

Das Abluftventil DVS/A/DESIGN-E hat einen verstellbaren, zentrisch angeordneten, drehbaren Ventilteller zur stufenlosen Einregulierung der Luftmenge.

Einsatzbereich

Das Abluftventil DVS/A/DESIGN-E eignet sich für Wohnhäuser, Büroräume uvm. Es ist besonders für den Abluftbetrieb in Räumen geeignet, wo Lüftungsbauteile aus nicht brennbarem Material vorgeschrieben sind.

Vorteile

- großer stufenloser Einstellbereich
- sehr niedriger Geräuschpegel
- schnelle und einfache Installation
- einfache Einstellung des Luftvolumenstromes

Material

Das Abluftventil ist aus pulverbeschichtetem Stahlblech, welches eine hohe Oberflächengüte und ein gute Schlagfestigkeit sowie Kratzbeständigkeit aufweist, angefertigt. Eine gute Abdichtung wird durch die Kombination von Klemmfedern und Dichtungsband in Stutzen (DVLZ) oder Kanal erreicht.
Die Standardfarbe ist weiß (RAL 9010).

Variantencode

DVS/A/080/RAL9010/DESIGN-E

- Typ → Ventil aus Stahl
- Abluft
- Größe → Nennweite [mm]
- Farbe → Standard weiß (RAL9010)
- Form → Design-Eckig

Nennweite [mm]	
100	125

airleben Gruppe

Telefon: +49 (0) 341 234602-0 I E-Mail: info@airleben.de

Einbau:

Das Ventil ist geschlossen, wenn der Teller des Ventils -22 mm auf der Null-Ebene platziert ist. Bei vollständiger Öffnung beträgt der Abstand 20 mm von der Null-Ebene.
Die Tabelle zeigt die Abhängigkeit der Strömungsrate, Schallpegel und Gesamtdruckverlust.

	DVS/A/100/...	DVS/A/125/...
ØA	100	125
ØB	77	103
ØC	72	99
D	120	154
E	160	190
F	160	190
H	60	65
S	+ / -	+ / -

Ventilhöhe 1 cm

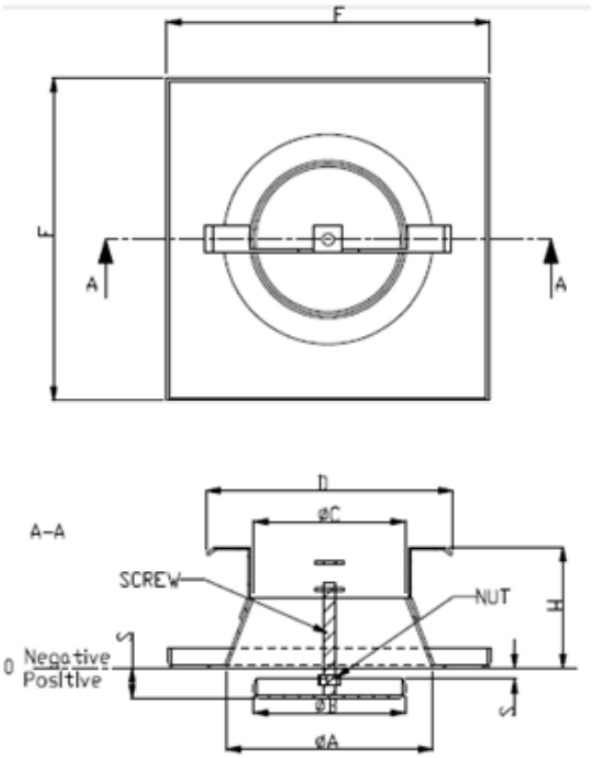

Messung und Einstellung des Luftvolumenstromes:

Der Luftvolumenstrom kann durch Verändern des Tellers (r,mm) am Ventil eingestellt werden. Die Ermittlung des Luftvolumenstromes wird über eine Druckdifferenzmessung am Ventil durchgeführt. Die zur Einstellung des Volumenstromes benötigten Werte sind den Volumenstromkennlinien je Durchmesser zu entnehmen.

Abhängigkeit der Strömungsrate, Schallpegel und Gesamtdruckverlust

DVS/A/100/...

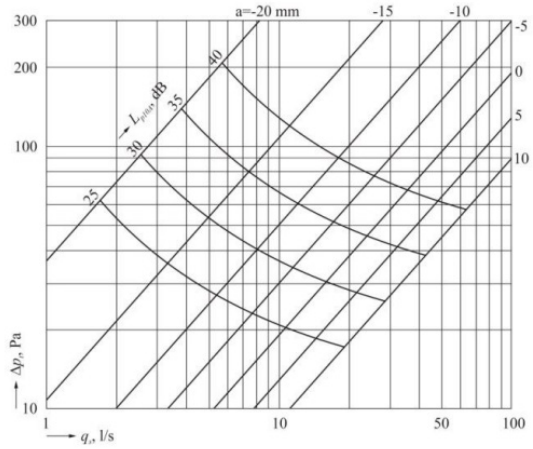

DVS/A/125/...

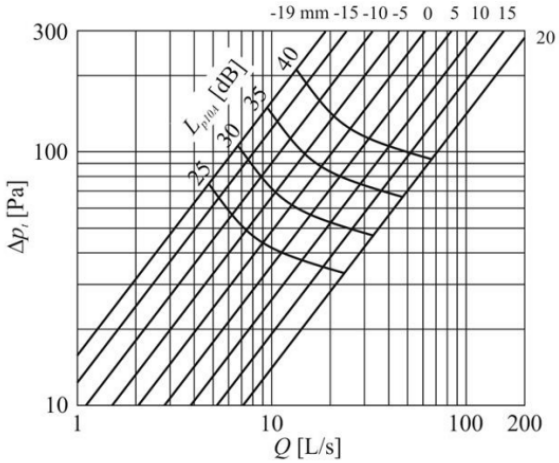

airleben Gruppe

Telefon: +49 (0) 341 234602-0 I E-Mail: info@airleben.de